SM型连接器承认书图面

名　　称	材　　料	附　　注
基座 Housing	Nylon 66 UL94V-0/V-2	Black(黑色)

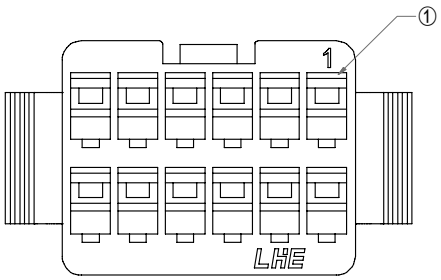

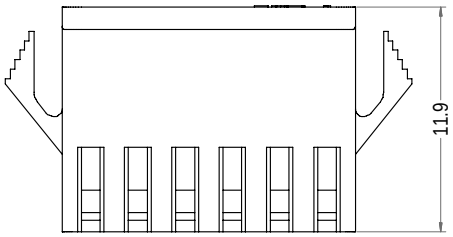

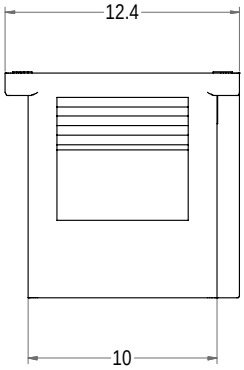

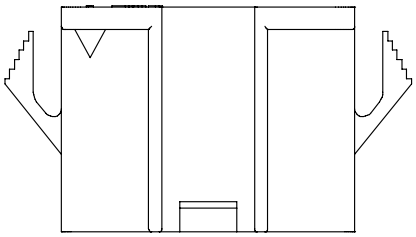

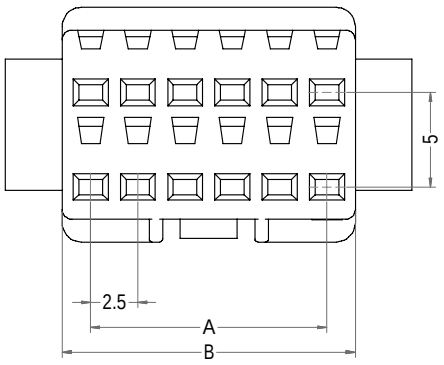

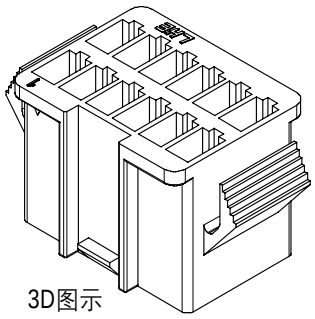

3D图示

Poles	Part No.	Description	DIM=A	DIM=B
6	C2502-H06X2	SM-2X6Y	12.50	15.50
7	C2502-H07X2	SM-2X7Y	15.00	18.00
8	C2502-H08X2	SM-2X8Y	17.50	20.50
9	C2502-H09X2	SM-2X9Y	20.00	23.00
10	C2502-H10X2	SM-2X10Y	22.50	25.50
11	C2502-H11X2	SM-2X11Y	25.00	28.00
12	C2502-H12X2	SM-2X12Y	27.50	30.50

LHE® 浙江联和电子有限公司			
品名	SM-2XY(96)	比例	5 : 2
料号	C2502-HX2	未注公差(mm)	
图号	/	>0~3	±0.12
材料	Nylon66UL94V-0/V-2	>3~18	±0.15
制图	王天2024-05-15	>18~50	±0.3
审核	天琴2024-05-15	>50~120	±0.5
批准	季育文2024-05-15	X°	±3°
视角		X.X°	±0.5°